GREENGAS TERRA

24/4C

AERO

4 CYL 24P

INJECTION SYSTEM LPG/CNG

Schema Elettrico - Electric Wiring

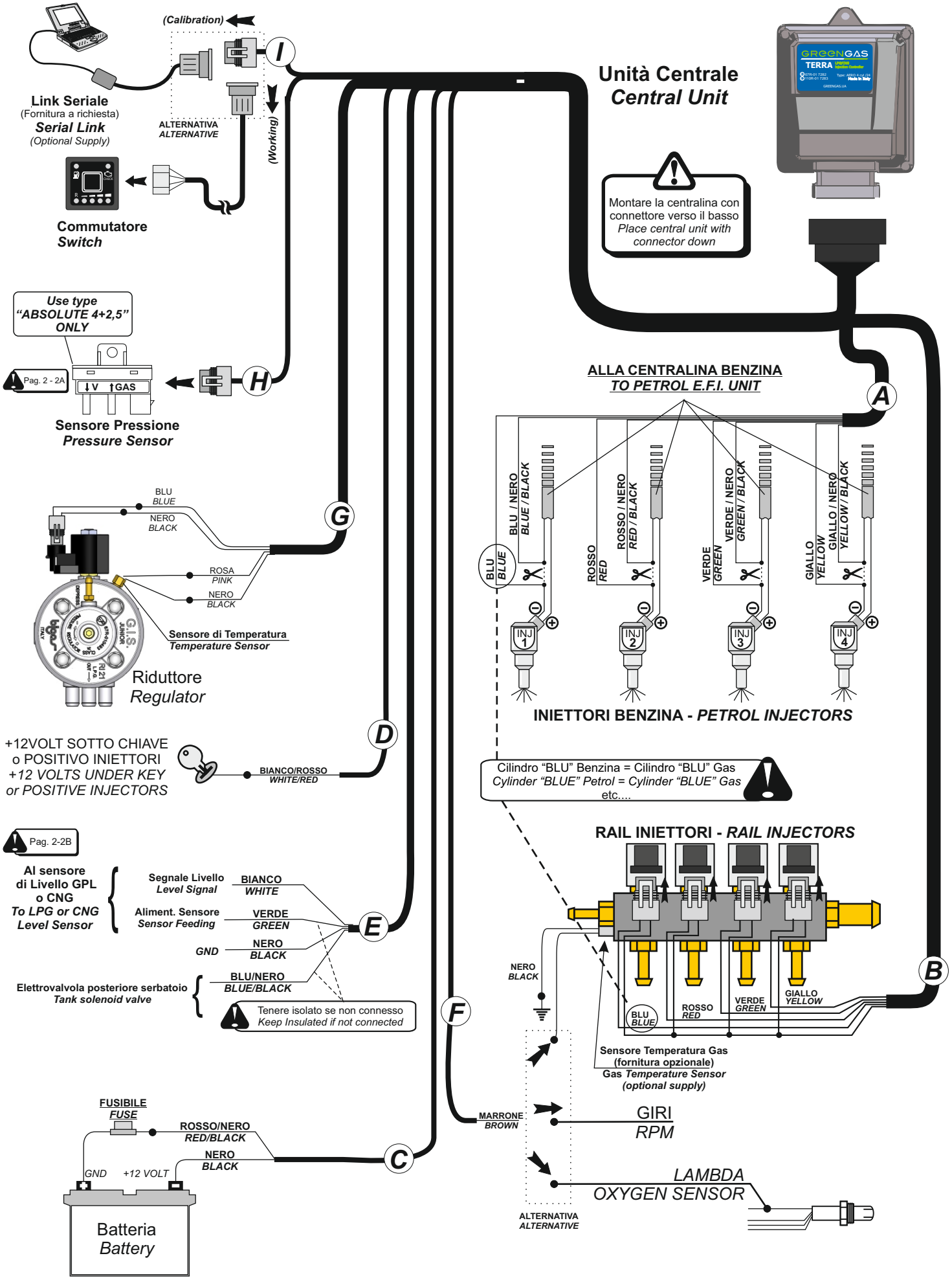

ISB300_1170517 - P. 1/2 [ITA / ENG]

COLLEGAMENTO SENSORE PRESSIONE
PRESSURE SENSOR INSTALLATION

2 - A

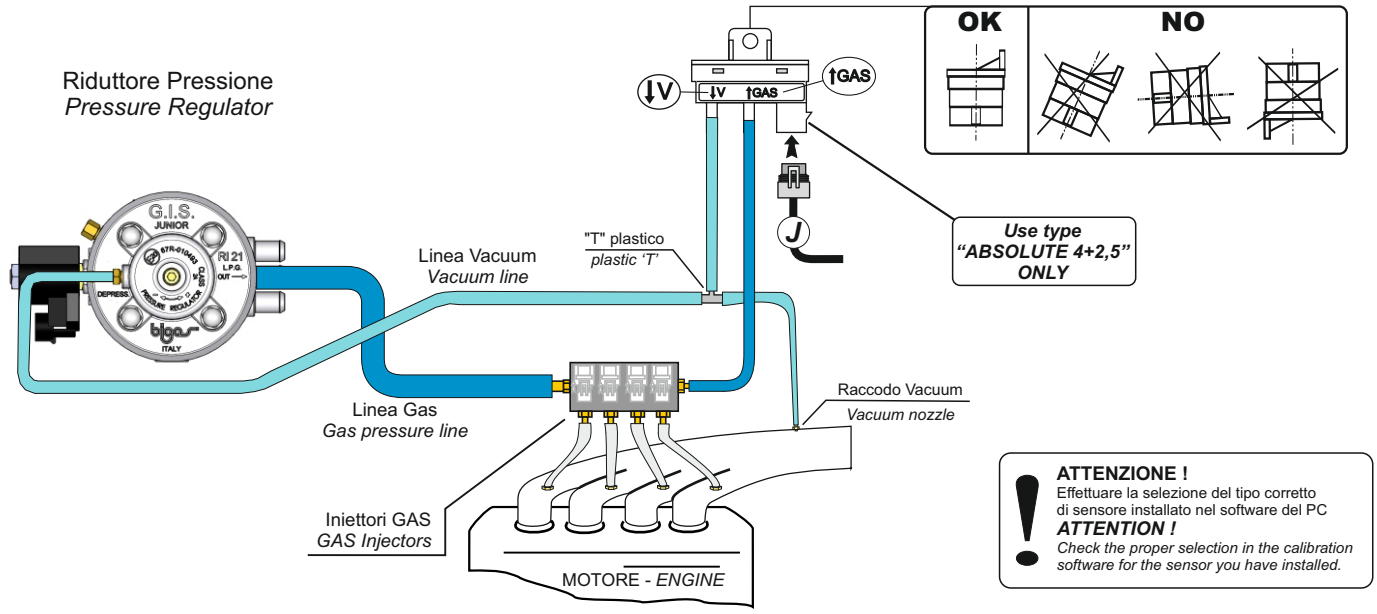

SCHEMI DI COLLEGAMENTO SENSORI DI LIVELLO
LEVEL SENSORS WIRING DIAGRAM
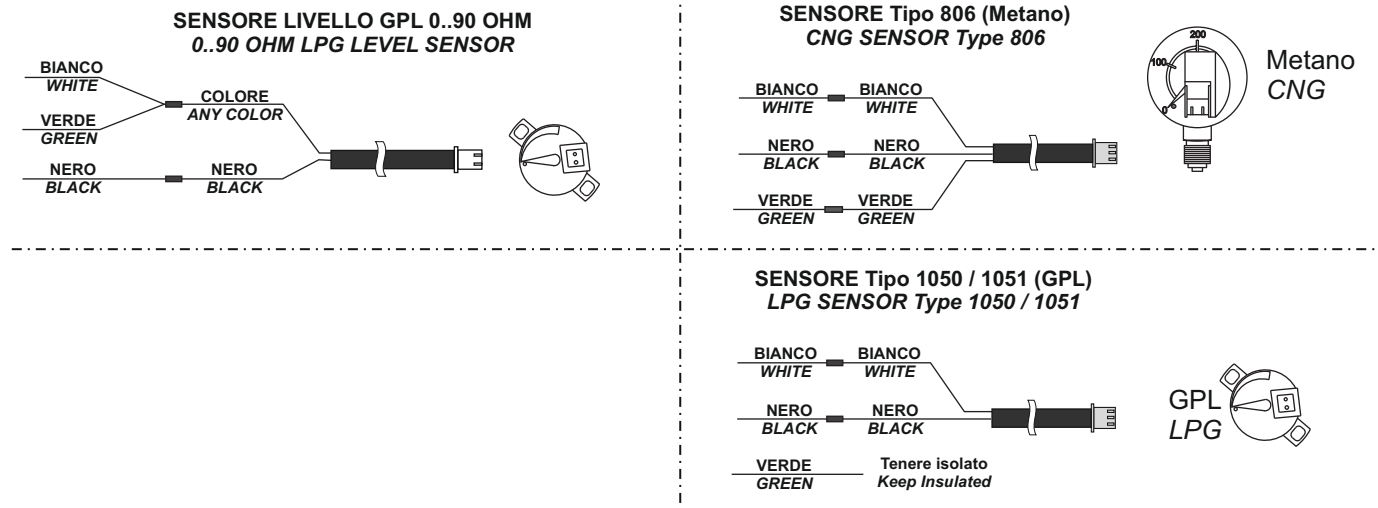
2 - B